RoHS Compliant | Customer Drawing

REV.	ECN NO.	DESCRIPTION	DATE	DESIGN

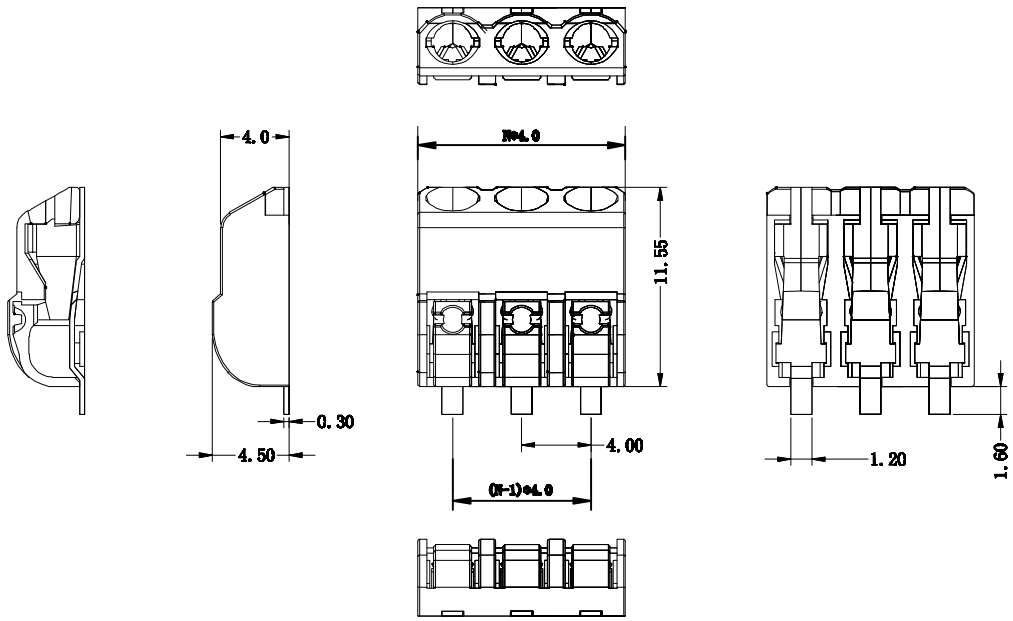

SPECIFICATION

MATERIAL

- Housing:PA4T,UL94V-0
- Terminal:Phosphor bronze,Tin Plated

ELECTRICAL

- Rated voltage:320V
- Rated current: 9A
- Contact resistance:20MΩ
- Insulation resistance:5000MΩ/1000V
- Wire Range(AWG/MM²):24-18AWG/0.75MM²
- Withstanding voltage: AC1500V/ 1Min

MECHANICAL

- Strip Length:7-8mm
- Max soldering:+250°C,5sec
- Operating Temperature:-40°C~+105°C

订购方式/HOW TO ORDER

[ ] [ ][ ] P — [ ] [ ] — [X][X][X] 客户需求 Customer Request

- 型号 Series NO.
- 极数 NO.of Pole
- 间距 Pitch

1	单间距	Single Pitch
2	双间距	Double Pitch

- 颜色 Color

1	灰色	Grey
2	蓝色	Blue
3	黑色	Black
4	绿色	Green
5	橙色	Orange
6	红色	Red
7	黄色	Yellow
8	白色	White

CONTACT WITH US:
TEL:+86-574-63505128 FAX:+86-574-63532183
E-Mail:sales@nbmax.com.cn Website:www.nbmax.com.cn

N=No.of contacts

公差一览表 TOLERANCE UNLESS OTHERWISE			
X.	±0.25	X°.	±5°
.X	±0.20	.X°	±2°
.XX	±0.15	.XX°	±1°
.XXX	±0.02	.XXX°	±0.5°
日期 DATE		2012.07.10	

宁波迈科思电子科技有限公司
NINGBO MKX ELECTRONIC TECHNOLOGY CO.,LTD

单位 UNITS	mm	制图 DRAWING	陈冬梅	产品名称 TITLE	MX158-4.0
角法 VIEW		设计 DESIGN	顾兴伟		
比例 SCALE	1:1	审核 CHKD		产品料号 PART NO.	MX158-4.0
版本 VER	A0	核准 APPD		图号 DRAW NO.	MX158-4.0-0A