RoHS Compliant | Customer Drawing

REV.	ECN NO.	DESCRIPTION	DATE	DESIGN

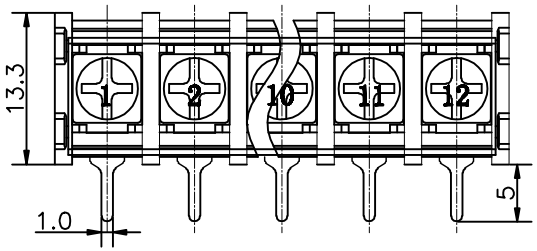

·材质及电镀(Material)
塑件(Housing): PA66, UL94V-0
端子(Terminal):黄铜,0.7t 镀锡(Brass,Tin Plated)
螺丝(Screw):M3,钢,镀镍(Steel, Ni-Plated)

·电气性能(Electrical)
额定电压(Rated Voltage): 300V
额定电流(Rated Current): 20A
绝缘电阻(Insulation Resistance): 500MΩ/DC500V
耐电压(Withstanding Voltage): AC2000V/Min

·机械性能(Mechanical)
温度范围(Temperature Range): -40℃～ +105℃
适用线径(Wire Range): 22-14AWG
最大扭矩值(Max.Torque Value): 0.5N.m 4.4Lb.in

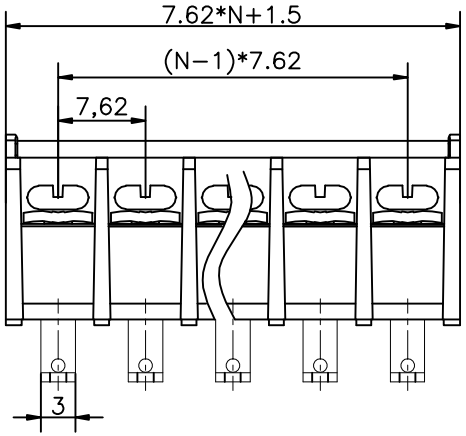

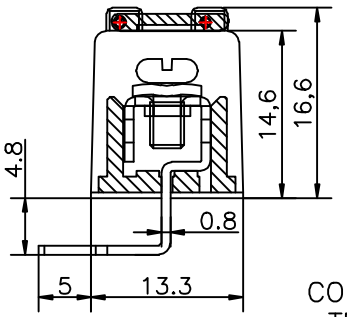

订购方式/HOW TO ORDER

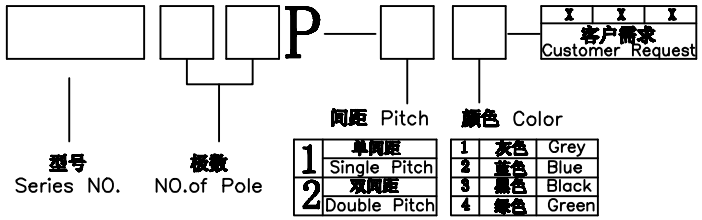

CONTACT WITH US:
TEL:+86-574-63505128 FAX:+86-574-63532183
E-Mail:sales@nbmax.com.cn Website:www.nbmax.com.cn

N=No.of contacts

公差一览表 TOLERANCE UNLESS OTHERWISE				宁波迈科思电子科技有限公司 NINGBO MKX ELECTRONIC TECHNOLOGY CO.,LTD					
X.	±0.25	X°.	±5°	单位 UNITS	mm	制图 DRAWING	陈冬梅	产品名称 TITLE	MX25RG-7.62
.X	±0.20	.X°	±2°	角法 VIEW		设计 DESIGN	顾兴伟		
.XX	±0.15	.XX°	±1°	比例 SCALE	1:1	审核 CHKD		产品料号 PART NO.	MX25RG-7.62
.XXX	±0.02	.XXX°	±0.5°	日期 DATE	2012.07.10	版本 VER	A0	核准 APPD		图号 DRAW NO.	MX25RG-7.62-0A