RoHS Compliant | Customer Drawing

REV.	ECN NO.	DESCRIPTION	DATE	DESIGN

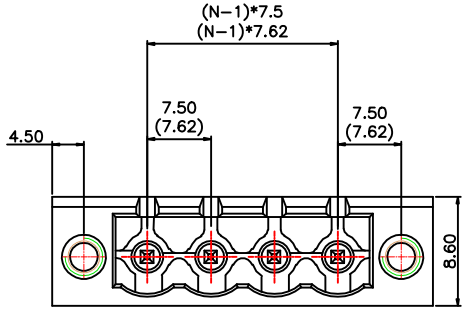

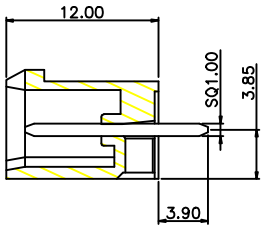

SPECIFICATION

MATERIAL

Housing:PA66,UL94V-0

Pin Header:Brass,Tin Plated

ELECTRICAL

Rated voltage:300V

Rated current: 15A

Withstanding voltage: AC4000V/ 1Min

MECHANICAL

Operating Temperature:-40°C~+105°C

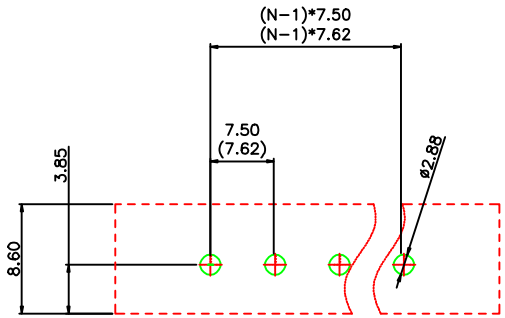

PCB LAYOUT(RECOMMENDED)

(TOP VIEW TOL. :±0.05)

订购方式/HOW TO ORDER

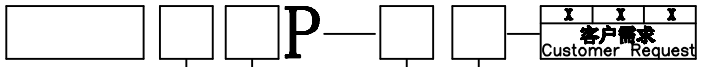

型号 Series NO.

极数 NO.of Pole

间距 Pitch

1	单间距	Single Pitch
2	双间距	Double Pitch

颜色 Color

1	灰色	Grey
2	蓝色	Blue
3	黑色	Black
4	绿色	Green
5	橙色	Orange
6	红色	Red
7	透明	Transparent
8	黄色	Yellow
9	白色	White

CONTACT WITH US:

TEL:+86-574-63505128 FAX:+86-574-63532183

E-Mail:sales@nbmax.com.cn Website:www.nbmax.com.cn

N=No.of contacts

公差一览表 TOLERANCE UNLESS OTHERWISE			
X.	±0.25	X°.	±5°
.X	±0.20	.X°	±2°
.XX	±0.15	.XX°	±1°
.XXX	±0.02	.XXX°	±0.5°
日期 DATE		2012.07.10	

宁波迈科思电子科技有限公司

NINGBO MKX ELECTRONIC TECHNOLOGY CO.,LTD

单位 UNITS	mm	制图 DRAWING	陈冬梅	产品名称 TITLE	MX2EDGVM-7.5/7.62
角法 VIEW		设计 DESIGN	顾兴伟		
比例 SCALE	1:1	审核 CHKD		产品料号 PART NO.	MX2EDGVM-7.5/7.62
版本 VER	A0	核准 APPD		图号 DRAW NO.	MX2EDGVM-7.5-0A