REVISION RECORD				
REV	ECN.	DESCRIPTION	DRFT	DATE

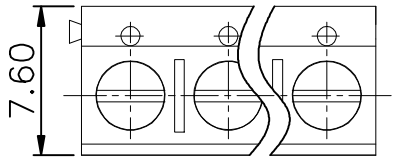

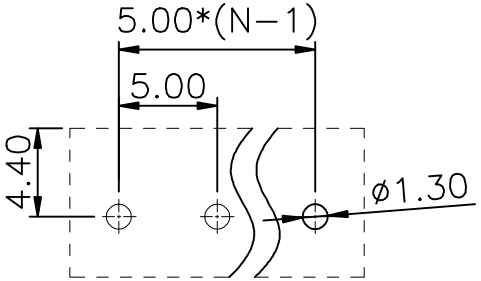

PCB LAYOUT

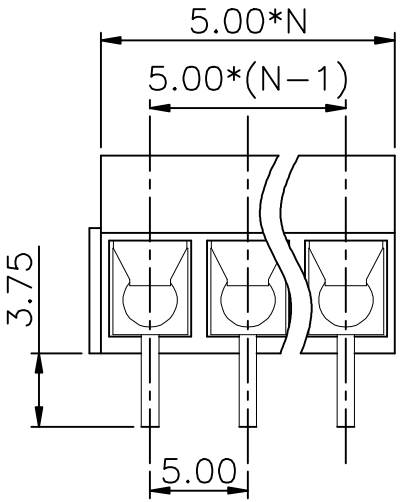

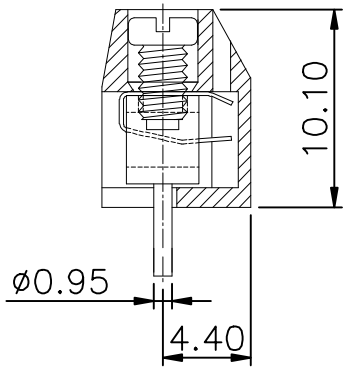

NOTE 1:

UL标准(UL Standard)

1. 额定电压与电流：300V/15A
   Rated voltage/Rated current:300V/15A
2. 功频耐压：AC1600V/Min
   Withstanding Voltage:AC2000V/Min
3. 线径范围：22～14AWG
   Wire range:22～14AWG

IEC标准(IEC Standard)

1. 额定电压与电流：250V/17.5A
   Rated voltage/Rated current：250V/17.5A
2. 线径范围：0.75～1.5 mm^2
   Wire range ：0.75～1.5 mm^2

NOTE 2:

1. 间距(Pitch)：5.00mm
2. 使用温度范围：-40℃～+105℃
   Operating temperature：-40℃～+105℃
3. 剥线长度：5～6mm
   Stripping length：5～6mm
4. 符合RoSH环保要求
   RoHS Compliance
5. 额定扭矩:0.29N.m 2.6[Lb. in]
   (Rated torque):0.29N.m 2.6[Lb. in]
6. 未标注公差表
   Undimensioned tolerances

间距方向尺寸范围 (mm) Pitch range in mm			实际尺寸范围 (mm) Nominal dimension range in mm					—	⌒	∠
≤6	6 ～ 10	10 ～ 24	≤30	30 ～ 60	60 ～ 100	100 ～ 150	> 150	0.1/10		∠
±0.15	±0.20	±0.30	±0.20	±0.30	±0.50	±0.70	±1.00	±1°		

订购方式(HOW TO ORDER)

MX301V- 5.00-□□P-□ - □ - □□□□

型号 Series NO. | 间距 Pitch | 极数 Poles | 客户型号 Customer Request

1. 单间距 Single Pitch
2. 双间距 Double Pitch

颜色(Color)
1. 灰色(Gray) 2. 蓝色(Blue)
3. 黑色(Black) 4. 绿色(Green)
5. 橙色(Orange) 6. 红色(Red)
7. 黄色(Yellow) 8. 白色(White)
9. 透明(Transparent)

ITEM	NAME OF PART	MATERIAL	NOTES
4	(Shrapnel)弹片	Stainless steel不锈钢	
3	(Contact)触点	(Copper alloy) 铜合金	(Sn plated)镀锡
2	(Screw)螺丝 M2.5	(Steel) 钢	(Zn plated)镀锌
1	(Housing)塑件	PBT	

PART NO.: /
APPD: /
CHKD: /
DRFT: /

THIED ANGLE PROJECTION

宁波迈科思电子科技有限公司
NINGBO MAX ELECTRONIC TECHNOLOGY CO.,LTD

型号	MX301V-5.00-XXP		
系列	MX301-5.00	页码	1/1
图号	MX301500001	比例	1:1